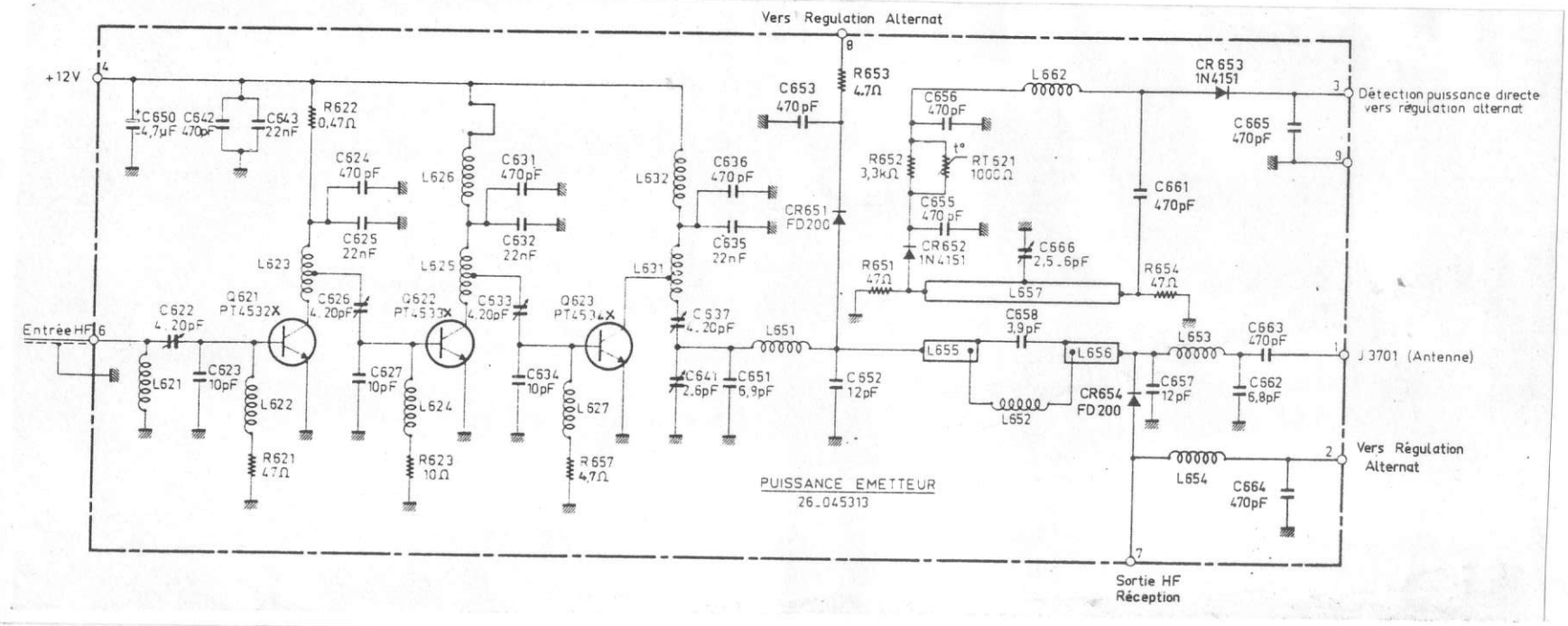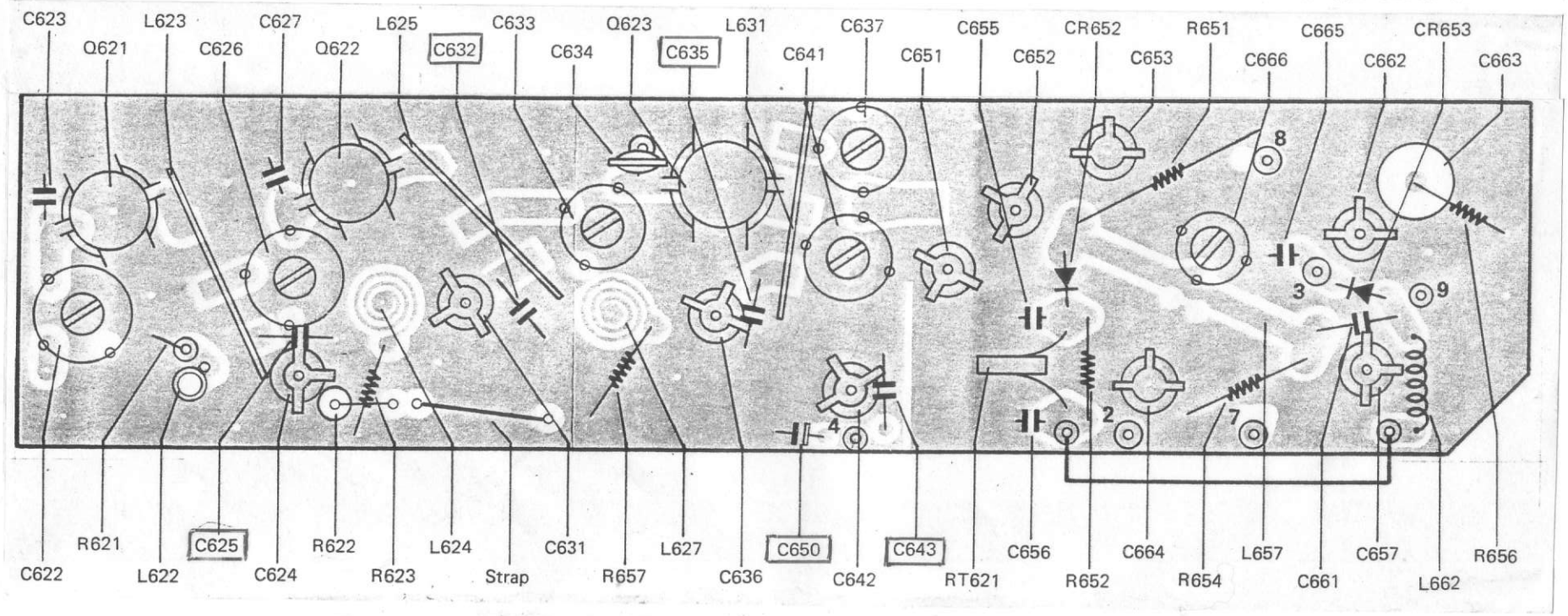MODIFICATIONS DU TMF 627 (ERA - ERD) EN EMETTEUR T.V.A.